Parts no.202 036 018

주름 어태치먼트

사용자의 안전을 위하여 반드시 전원을 끄고 부착합니다.

주름 어태치먼트
데코레이션 아이템이나 원단의 주름을 손쉽게 잡을때 사용합니다.
깔끔하고 전문오버록처럼 재봉을 끝낼수 있습니다.

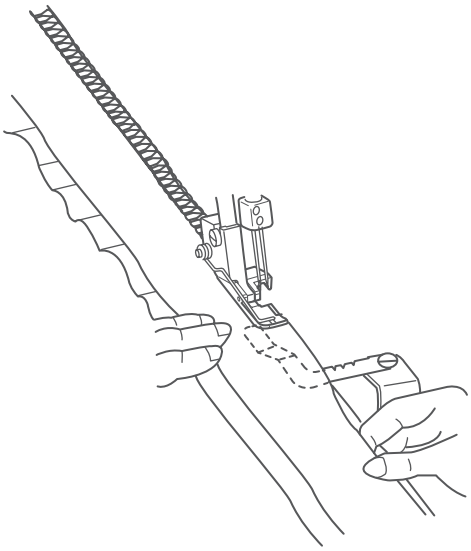

재봉기설정
사용설명서를 참고하여 “4색 안전오버록”으로 설정합니다.

실장력
왼쪽 바늘:3 오른쪽 바늘:3 윗루퍼:3 아랫루퍼:3

스티치길이: 3-4
차동톱니조절 다이얼: 1.5~2.25
노루발 : 기본노루발
윗칼 : 사용
침판설정 : S

주름 어태치먼트 장착하기

1. 왼쪽 사이드 커버를 열어줍니다.

2. 암을 몸쪽으로 당겨 회전시켜줍니다. 고정나사를 풀어줍니다.
고정판을 고정나사쪽으로 끝까지 밀어준다음 단단히 고정시켜줍니다.

3. 풀리를 회전시켜 톱니가 가장 높은위치까지 오도록 합니다.

4. 손잡이 나사를 살짝풀고, 암을 톱니쪽으로 회전시켜줍니다.

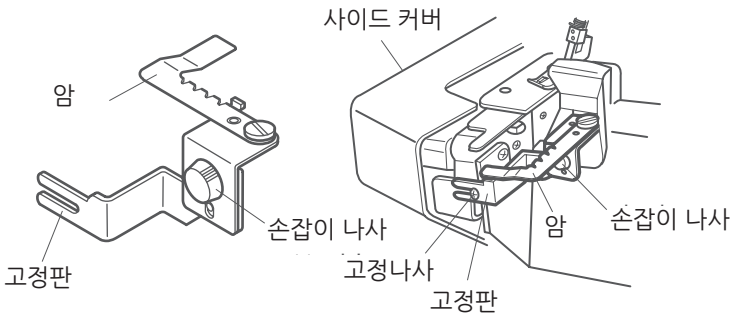

참고: 주름 어태치먼트가 부착되어 있으면 루퍼커버를 열수가 없습니다.
어태치먼트를 제거 후 커버를 열기 바랍니다.

Parts no.202 036 018

주름 어태치먼트

재봉:
두개의 원단 바깥면이 서로 마주보게 합니다.
아랫쪽의 원단(주름을 잡을 원단)을 윗쪽의 원단보다 약 2배정도의 길이로 준비합니다.
재봉하기전에 사용할려는 원단조각으로 테스트해봅니다.(원단의 두께와 차동톱니조절 비율에 따라 결과물이 다르게 나올수 있습니다.)

1. 암을 노루발쪽으로 회전 하지않고 차동톱니조절을 1.0에 설정합니다.
원단을 노루발아래에 내려놓고 2~3땀 재봉을 합니다.(이때, 암은 원단사이에 넣지않습니다.)

2.핸들(풀리)을 돌려 바늘이 원단에 꽂히도록합니다. 노루발을 들어줍니다.

3.원하는 차동톱니조절을 설정하고 원단사이에 암을회전시켜 넣어줍니다.
노루발을 내리고 재봉을 시작합니다.

4.손으로 원단을 가이드하며서 재봉을 합니다.

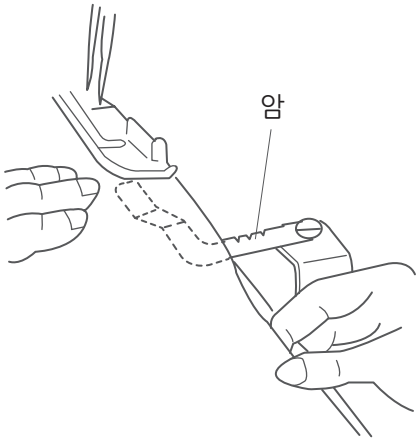

참고1:주름을 잡지않고 재봉을 마무리할려면, 재봉을 멈추고 핸들(풀리)을 돌려 바늘이 원단에 꽂히도록하고 암을 몸쪽으로 당겨 회전시켜 줍니다.
차동톱니조절을 1.0에 설정하고 계속재봉을합니다.

참고2: 암을 위에서 손으로 살짝 눌러주면 주름이 좀 더 잘 잡힙니다.